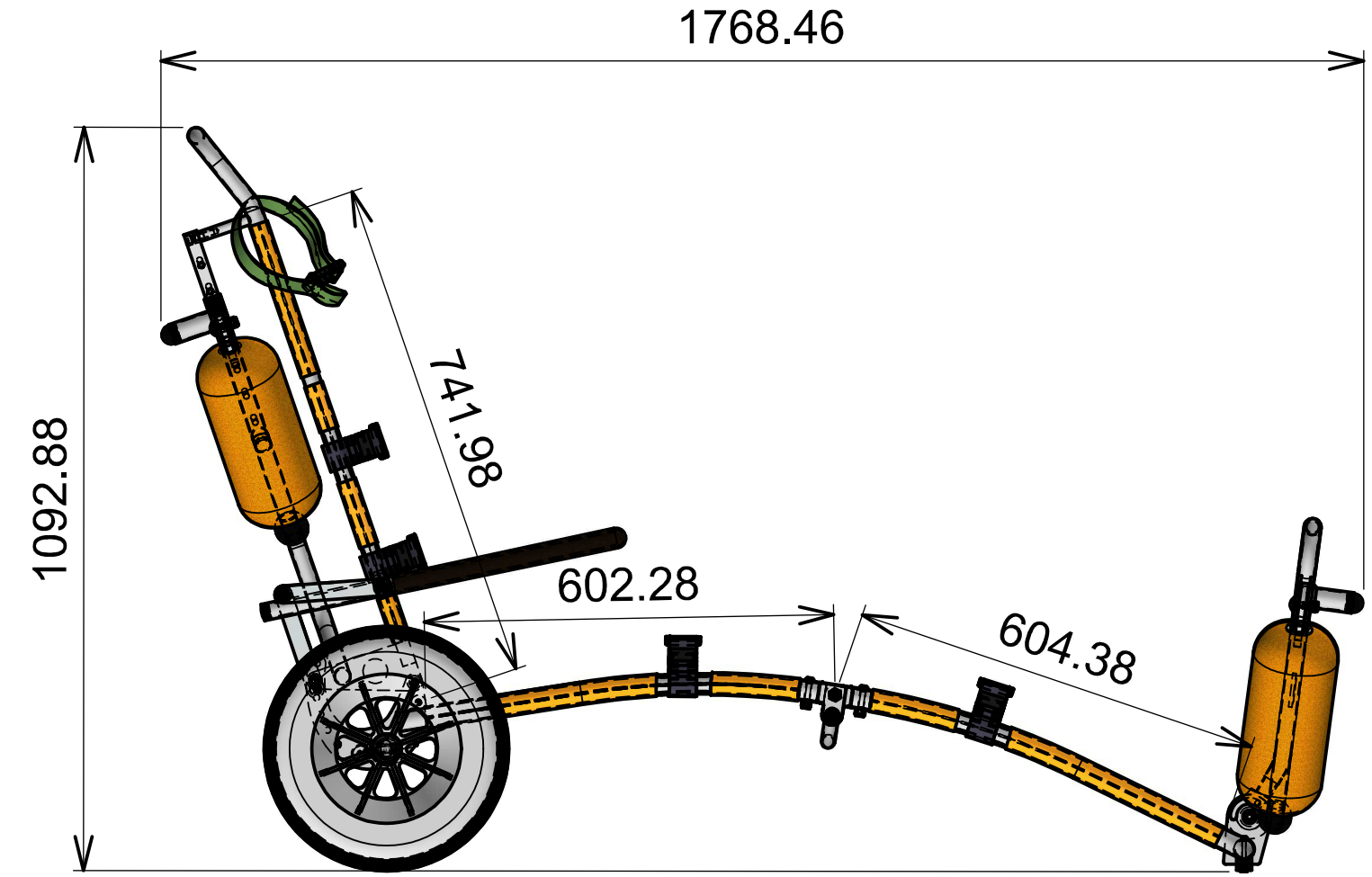

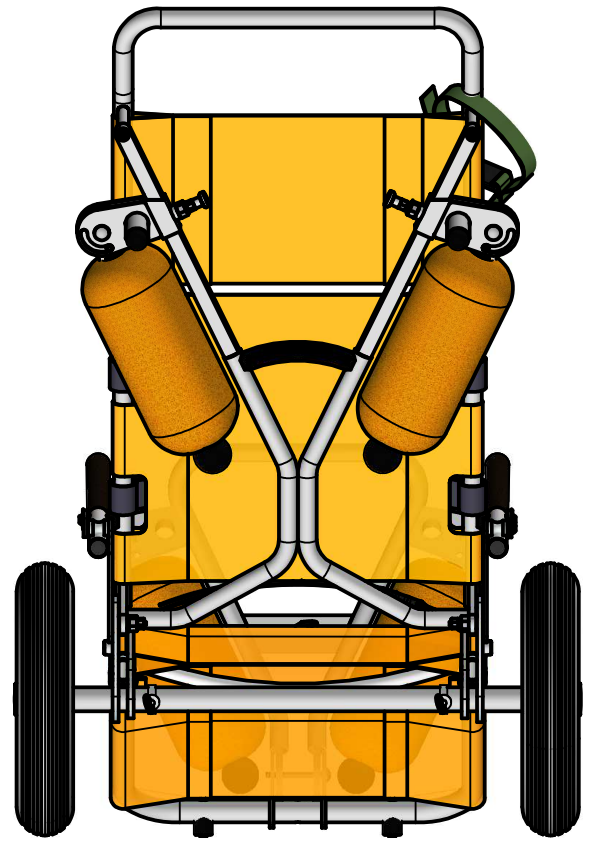

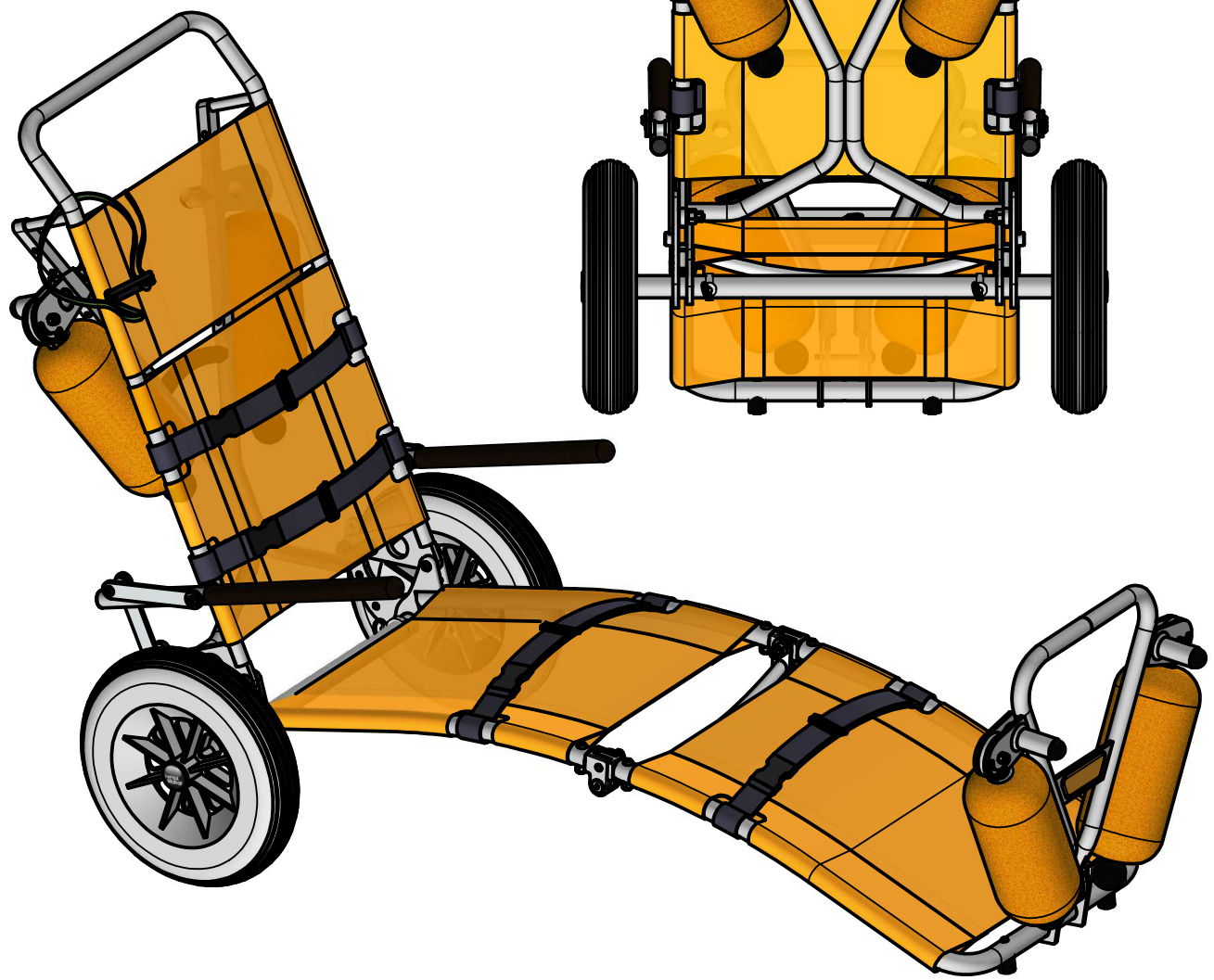

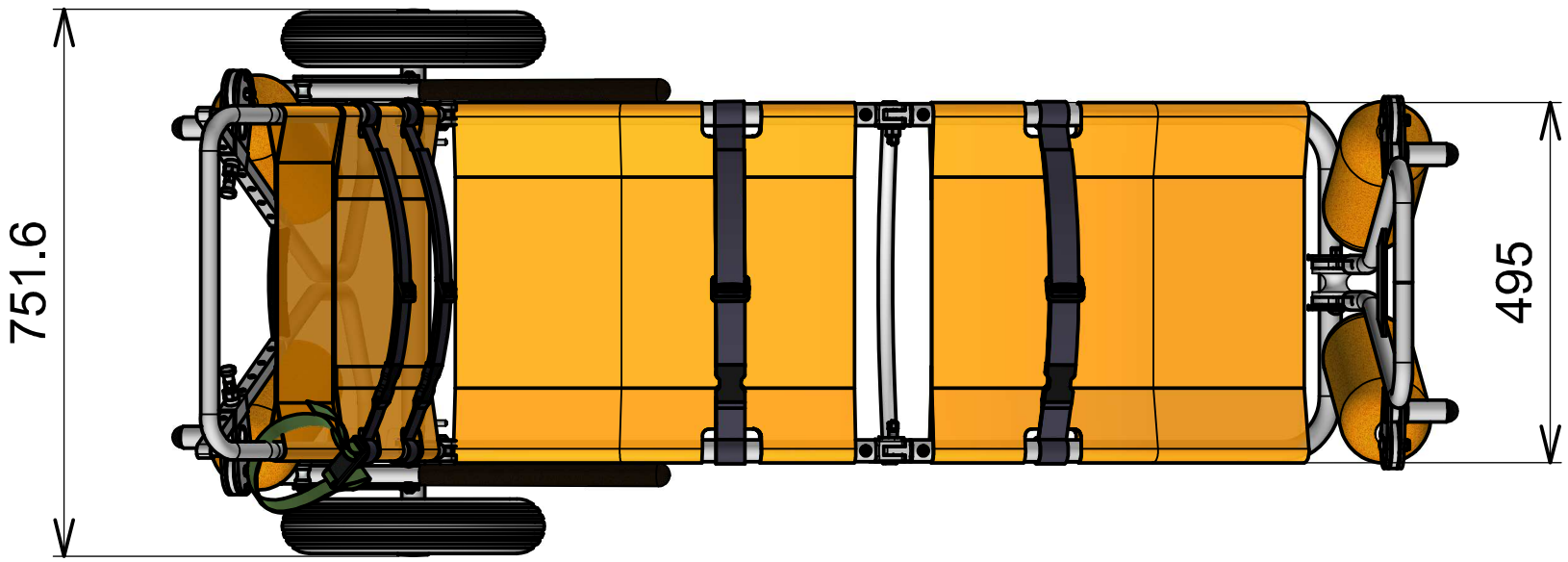

Poids maximum du passager : 100 kg
Maximum weight of the passenger : 100 Kg
Peso máximo del pasajero : 100 kg
Peso massimo del passeggero: 100 kg

Tol.gén. : NF E ISO 13920 classe A		Date : 19/05/2015	Revetement :
Ferriol Matrat	Nom : jco	Matière :	
	Désignation : SOFA0	Référence : C10P023	Ind. D

Ce plan est la propriété exclusive de la société FERRIOL-MATRAT; il ne peut être reproduit ni communiqué sans son autorisation préalable.